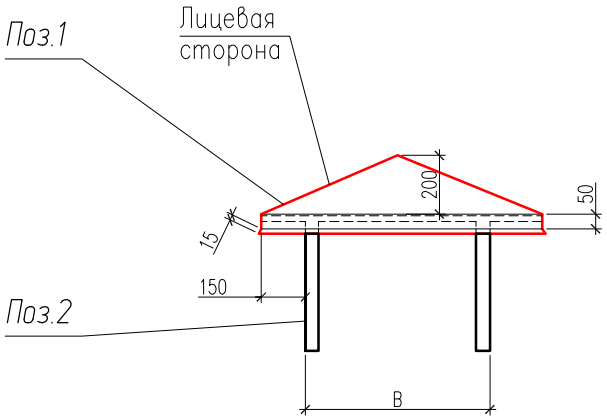

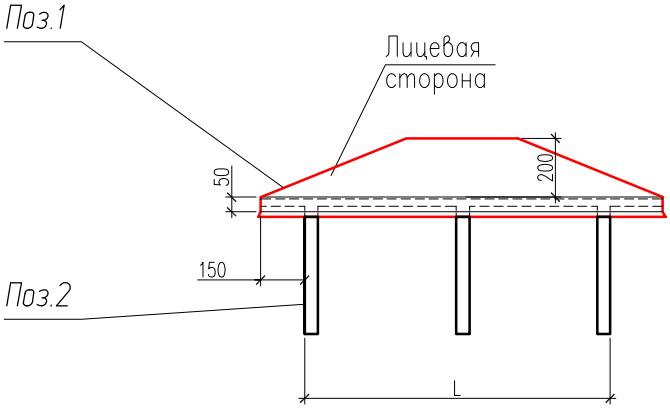

Детали: поз.1 Ст08 пс сп толщ. 0.5 ГОСТ 30246-94
поз.2 Ст08 пс сп толщ. 4 ГОСТ 30246-94

1. Остальные неуказанные размеры длины и толщины изделия согл. СТБ 1527-2005
2. Толщина листа варьируется от 0.45 до 0,7 мм
3. Масса метра квадратного профиля зависит от размеров зонта
4. Подконструкция зонта (поз.2) в данном альбоме не учитывается

Взам. инв. N	Подп. и дата	Инв. N подл.

Изм.	Кол.	Лист	Nдок.	Подпись	Дата
Разраб.					
Пров.					
Т. контр.					
Н. контр.					
Утвержд.					

Зонт кровельный

Стадия	Масса	Масштаб
С	–	1:25
Лист	Листов	

Ст08 пс сп толщ. 0,5
ГОСТ 30246-94

ПрофСталь-Строй