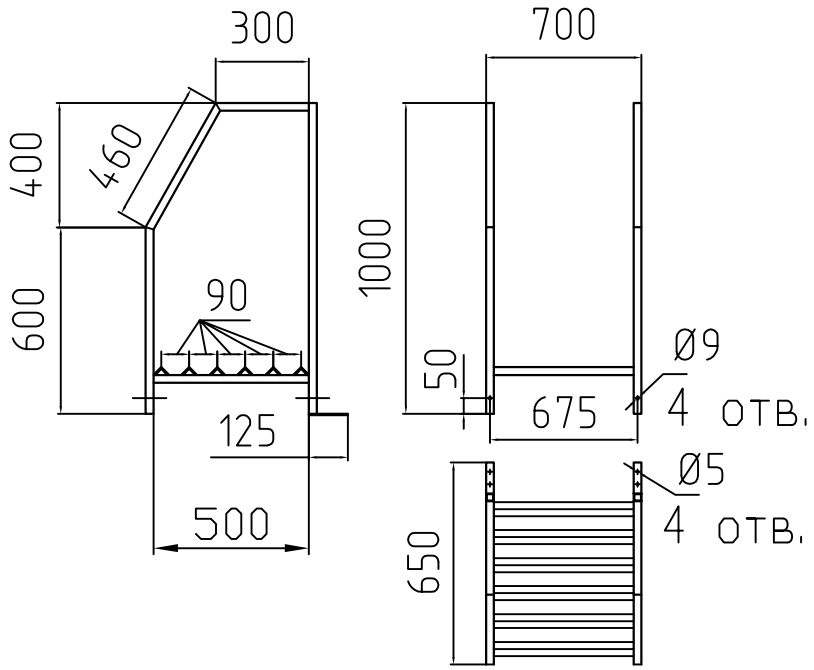

Марка изделия	Габаритные размеры, мм		
	Длина	Высота	Ширина
Трап ТЛК-700	650	1000	700

1. Расход трубы 25х25х1,5 мм - 6,42 кг
2. Расход уголка 32х4 - 7,45 кг
3. Расход полосы 25х4 - 0,195 кг